Korbgriff
Basket handle

EKS 573.0

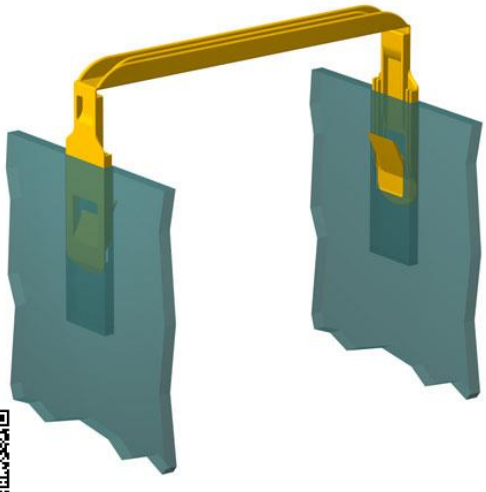

Der Korbgriff EKS 573.0

- findet Verwendung an Obst- und Gemüsekörben aus Wellpappe
- ermöglicht eine platzsparende Lagerung, da die Anlieferung in gestreckter Form erfolgt
- schränkt die Stapelfähigkeit der Körbe nicht ein, da der Griff versenkt werden kann
- eignet sich für Körbe mit einer Breite von 170 mm
- ist vom Prinzip her dem längeren Griff EKS 873.0 ähnlich
- wird in einem Standardmaterial angeboten
- kann bis zu 6 kg belastet werden

The Basket handle EKS 573.0

- is used for fruit and vegetable baskets made of corrugated cardboard
- permits a space-saving storage because it is delivered in elongated form
- does not limit the baskets stackability because the handle is retractable
- is suitable for baskets with a width of 170 mm
- is basically similar to the shorter handle EKS 873.0
- is offered in a standard material
- can be loaded up to 6 kg

Mit EKS® alles im Griff!

EKS® helps to HANDLE your Box!

Ernst **K**raemer & **S**öhne GmbH & Co. KG
Feldburgweg 107 • D-47918 Tönisvorst • Germany
(+49 / 0 21 51) 1 50 13 10 (+49 / 0 21 51) 1 50 13 11
vertrieb@e-k-s.de
http://www.e-k-s.de
© Ernst Kraemer & Söhne GmbH & Co. KG

Korbgriff
Basket handle

EKS 573.0

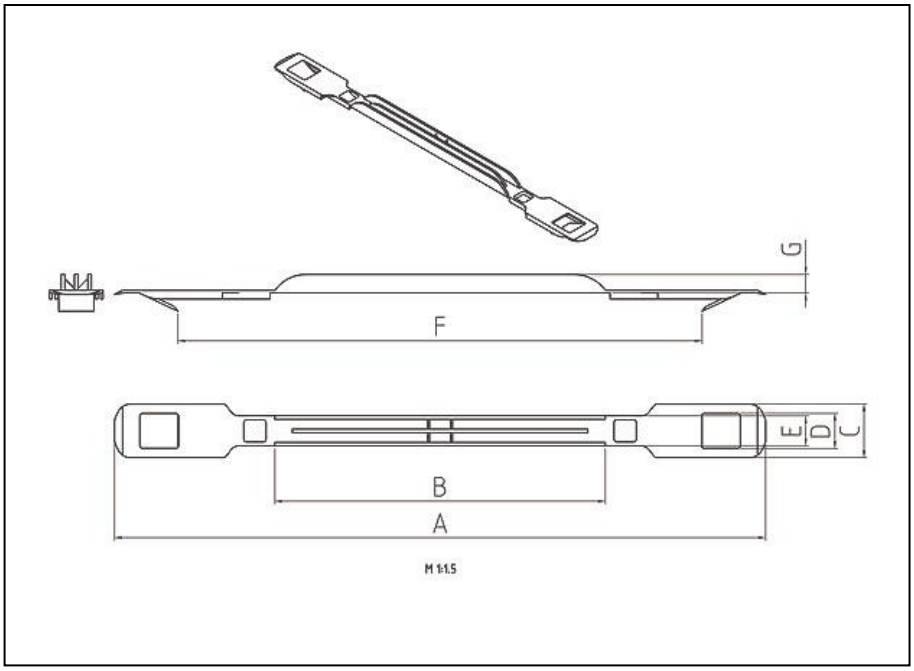

Produktdaten

product data

A = 335 mm
B = 172 mm
C = 28 mm
D = 18 mm
E = 16 mm
F = 270 mm
G = 9 mm

Alle Angaben sind unverbindlich und ohne Gewähr. Produktänderungen und Anpassungen anderer Art bleiben vorbehalten.
All information is without guarantee. Product changes and adaptions of other kind are reserved.

Ernst **K**raemer & **S**öhne GmbH & Co. KG
Feldburgweg 107 · D-47918 Tönisvorst · Germany
(+49 / 0 21 51) 1 50 13 10 (+49 / 0 21 51) 1 50 13 11
vertrieb@e-k-s.de
http://www.e-k-s.de
© Ernst Kraemer & Söhne GmbH & Co. KG