Klemmverschluss
Clamping fastener/lock

EKS 2893.0

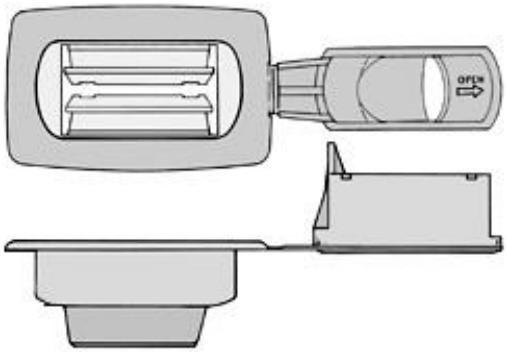

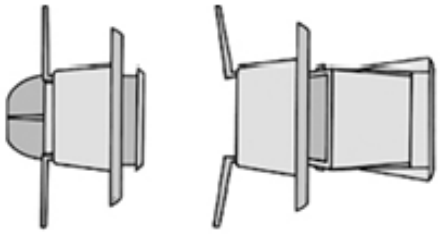

Der Klemmverschluss EKS 2893.0

- eignet sich zur Verbindung mehrerer Lagen Wellpappe und wird zum Verschluss sowie zur Konfektionierung aufwendiger Verpackungen eingesetzt
- ermöglicht ein wiederholtes Öffnen und Schließen
- erleichtert eine sortenreine Trennung von Verpackungsmaterialien
- ist eine Alternative zum Bajonettverschluss EKS 022.0
- besteht aus einem Standardmaterial
- ist ausschließlich ungefärbt (milchig-weiß) verfügbar

The Clamping fastener/lock EKS 2893.0

- is suitable as a detachable connection of several layers of corrugated cardboard and is used for locking and making complex packages
- permits repeated opening and closing
- facilitates a type-specific separation of packaging materials
- is an alternative to our Bayonet lock EKS 022.0
- consists of a standard material
- is available uncoloured only

Mit EKS® alles im Griff!

EKS® helps to HANDLE your Box!

Ernst **K**raemer & **S**öhne GmbH & Co. KG
Feldburgweg 107 • D-47918 Tönisvorst • Germany
(+49 / 0 21 51) 1 50 13 10 (+49 / 0 21 51) 1 50 13 11
vertrieb@e-k-s.de
http://www.e-k-s.de
© Ernst Kraemer & Söhne GmbH & Co. KG

Klemmverschluss
Clamping fastener/lock

EKS 2893.0

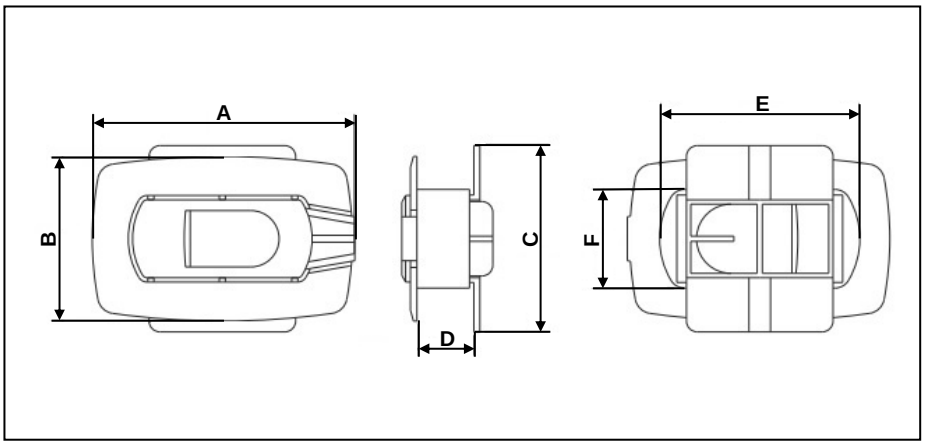

Produktdaten

product data

A = 77.0 mm
B = 48.0 mm
C = 55.0 mm
D = 15.0 mm
E = 59.0 mm
F = 28.0 mm

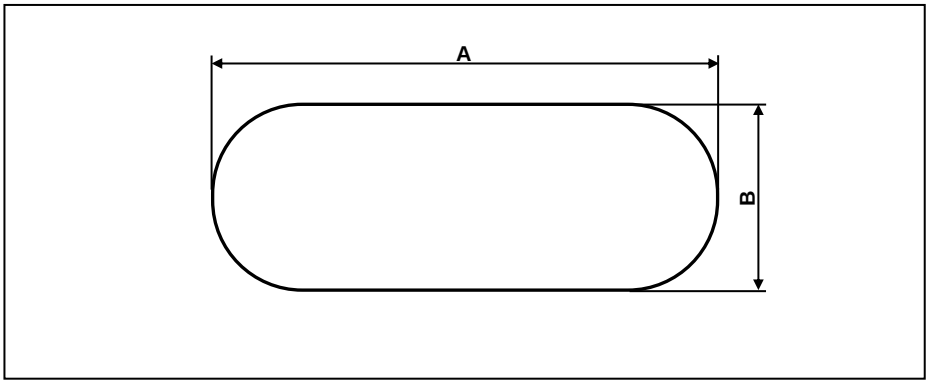

Montagedaten
(Stanzung)

assembling data
(punching)

A = 59.0 mm
B = 28.0 mm

Alle Angaben sind unverbindlich und ohne Gewähr. Produktänderungen und Anpassungen anderer Art bleiben vorbehalten.
All information is without guarantee. Product changes and adaptions of other kind are reserved.

Ernst **K**raemer & **S**öhne GmbH & Co. KG
Feldburgweg 107 · D-47918 Tönisvorst · Germany
(+49 / 0 21 51) 1 50 13 10 (+49 / 0 21 51) 1 50 13 11
vertrieb@e-k-s.de
http://www.e-k-s.de
© Ernst Kraemer & Söhne GmbH & Co. KG