Handlochverstärkung
Hand hole reinforcer

EKS 1901.0

Bilder folgen
Pictures will follow

Die Handlochverstärkung EKS 1901.0

- beugt dem Einreißen der Kartonage vor
- ist geeignet für Kartonagen mit Wandstärken von 14 mm
- erhöht den Tragkomfort
- kann in bereits verschlossene Kartonagen eingesetzt werden
- steht in einem Standardmaterial zur Verfügung
- ist vergleichbar mit der Handlochverstärkung EKS 2999.4 und mit einer Staubschutzklappe ausgestattet
- trägt außen und innen nur gering auf
- lässt sich schnell montieren

The Hand hole reinforce EKS 1901.0

- prevents tearing the cardboard around the edges
- is suitable for cardboard boxes with a wall thickness of 14 mm
- raises the carrying comfort
- can be mounted on packages already closed
- is available in a standard material
- is comparable with the Hand hole reinforcer EKS 2999.4 and equipped with a hinged dust excluder
- wears out only slightly on the outside and inside
- can be mounted quickly

Mit EKS® alles im Griff!

EKS® helps to HANDLE your Box!

Ernst **K**raemer & **S**öhne GmbH & Co. KG
Feldburgweg 107 • D-47918 Tönisvorst • Germany
(+49 / 0 21 51) 1 50 13 10 (+49 / 0 21 51) 1 50 13 11
vertrieb@e-k-s.de
http://www.e-k-s.de
© Ernst Kraemer & Söhne GmbH & Co. KG

Handlochverstärkung
Hand hole reinforcer

EKS 1901.0

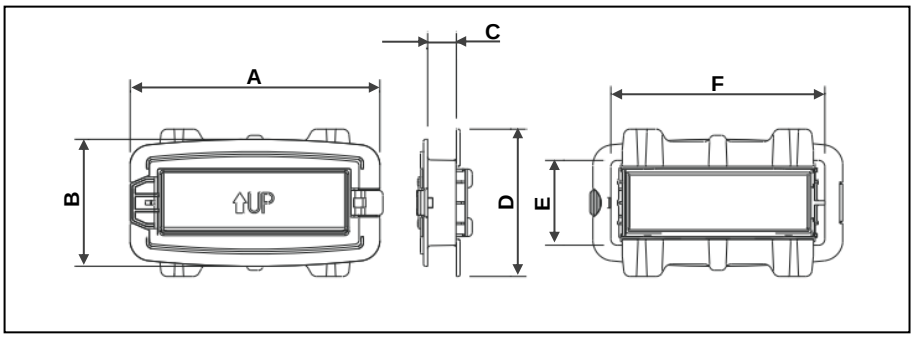

Produktdaten

product data

A = 121.0 mm
B = 61.5 mm
C = 14.0 mm
D = 71.5 mm
E = 41.0 mm
F = 104.0 mm

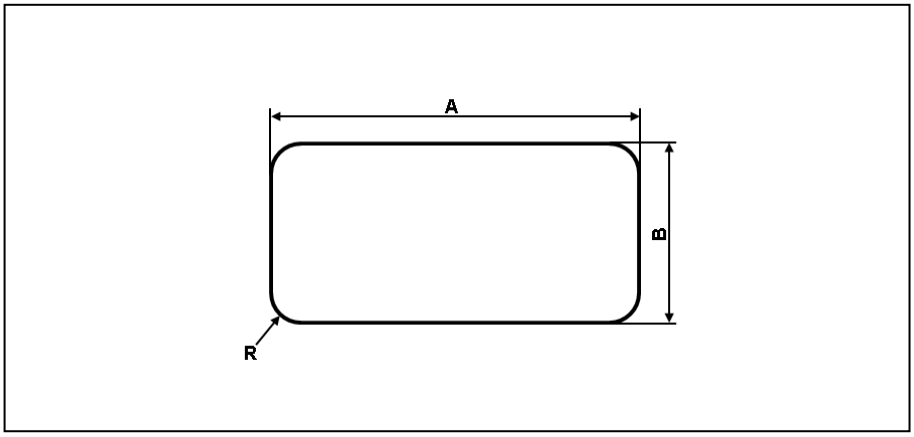

Montagedaten
(Stanzung)

assembling data
(punching)

A = 107.0 mm
B = 44.0 mm
R = 5.0 mm

Alle Angaben sind unverbindlich und ohne Gewähr. Produktänderungen und Anpassungen anderer Art bleiben vorbehalten.
All information is without guarantee. Product changes and adaptions of other kind are reserved.

Ernst **K**raemer & **S**öhne GmbH & Co. KG
Feldburgweg 107 · D-47918 Tönisvorst · Germany
(+49 / 0 21 51) 1 50 13 10 (+49 / 0 21 51) 1 50 13 11
vertrieb@e-k-s.de
http://www.e-k-s.de
© Ernst Kraemer & Söhne GmbH & Co. KG