Klemmverschluss
Box Clip

EKS 1600.1

Bilder folgen
Pictures will follow

Der Klemmverschluss EKS 1600.1

- eignet sich zur Verbindung mehrerer Lagen Wellpappe bis zu 16 mm
- wird zur Fertigung und zum Verschluss großer Verpackungen eingesetzt
- erleichtert eine sortenreine Trennung von Verpackungsmaterialien
- besteht aus einem Standardmaterial
- ist ausschließlich ungefärbt (milchig-weiß) verfügbar
- vergleichbar mit dem Klemmverschluss EKS 1601.0 und Klemmverschluss EKS 1601.3

The Box Clip EKS 1600.1

- is suitable as connection of several layers of corrugated cardboard up to 16 mm
- is used for making and locking large-scale packages
- facilitates a type-specific separation of packaging materials
- is made from a standard material
- is available only uncoloured
- comparable with the Box Clip EKS 1601.0 and Box Clip EKS 1601.3

Mit EKS® alles im Griff!

EKS® helps to HANDLE your Box!

Ernst **K**raemer & **S**öhne GmbH & Co. KG
Feldburgweg 107 • D-47918 Tönisvorst • Germany
(+49 / 0 21 51) 1 50 13 10 (+49 / 0 21 51) 1 50 13 11
vertrieb@e-k-s.de
http://www.e-k-s.de
© Ernst Kraemer & Söhne GmbH & Co. KG

Klemmverschluss
Box Clip

EKS 1600.1

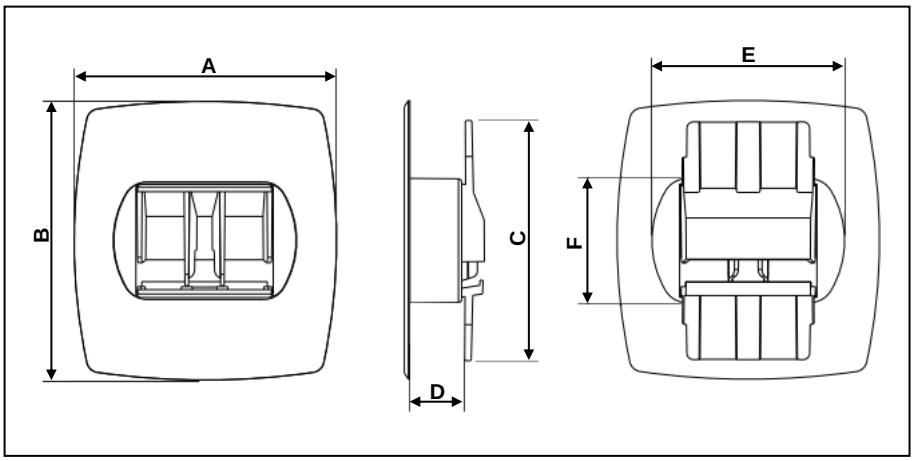

Produktdaten

product data

A = 85.0 mm
B = 90.0 mm
C = 72.0 mm
D = 16.0 mm
E = 59.0 mm
F = 38.0 mm

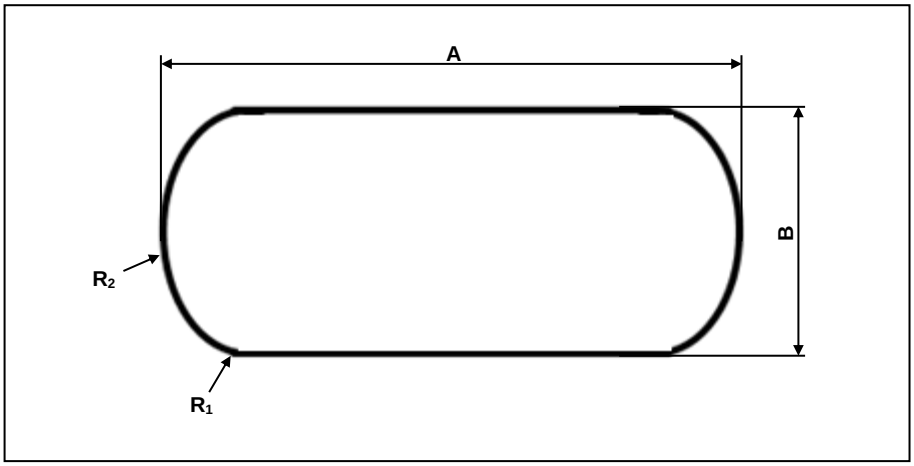

Montagedaten
(Stanzung)

assembling data
(punching)

A = 62.0 mm
B = 40.0 mm
R_1 = 32.0 mm
R_2 = 10.0 mm

Alle Angaben sind unverbindlich und ohne Gewähr. Produktänderungen und Anpassungen anderer Art bleiben vorbehalten.
All information is without guarantee. Product changes and adaptions of other kind are reserved.

Ernst **K**raemer & **S**öhne GmbH & Co. KG
Feldburgweg 107 · D-47918 Tönisvorst · Germany
(+49 / 0 21 51) 1 50 13 10 (+49 / 0 21 51) 1 50 13 11
vertrieb@e-k-s.de
http://www.e-k-s.de
© Ernst Kraemer & Söhne GmbH & Co. KG